Pikip
SOLAR
SPEAKERS

CATALOGUE 2024

PIKIP-SOLARSPEAKERS.COM

Concevoir du matériel sonore de qualité et permettre l'indépendance énergétique de l'industrie culturelle.

GAMME 2024

4 ..... L'ENTREPRISE
Genèse
Engagements

8 ..... SOLUTIONS PIKIP
PikiP stage
PikiP energy
PikiP booth
PikiP veloma

26 ..... MODULES ÉNERGIE
Rack AEA
Station énergie (SE)
Plateforme solaire

32 ..... MODULES ACOUSTIQUES
VDS215
VDS115
MT1
VCX12
VTL118

40 ..... DISTRIBUTION

« Nos travaux de R&D nous permettent aujourd'hui de quantifier et de prédire les besoins énergétiques réels de la sonorisation d'un événement, afin de réduire les coûts et les émissions de gaz à effet de serre (GES) liés à la surdimensionnement des alimentations électriques. Nous développons des systèmes à faible consommation qui préservent la qualité d'écoute et des stations énergétiques rechargeables grâce à l'énergie solaire pour répondre aux besoins techniques des professionnel.le.s. »

Julien FEUILLET
Fondateur

« Il est maintenant évident que l'événementiel ne pourra effectuer sa transition écologique sans contrôler ses consommations et changer ses habitudes. La gamme PikiP se veut innovante dans les usages et propose des outils contribuant à la démocratisation d'événements de qualité à échelle humaine.»

Maatea STABILE
Chargée de developpement

Fondée en 2017 par Julien Feuillet, ingénieur en énergie et passionné de musique, PikiP Solar Speakers fusionne les domaines de l'électroacoustique et de l'énergie solaire.

Il s'entoure d'acousticiens de renom et propose des produits fiables et efficaces. Soutenu par son associée Maatea Stabile, spécialiste en image de marque, la structure met rapidement ses produits sur le marché et innove en matière de sonorisation et d'autonomie dans l'industrie culturelle.

SONORISATION INNOVANTE & GÉNÉRATRICE À ÉNERGIE SOLAIRE

Le point de départ de toute approche en énergie renouvelable est la maîtrise de la consommation. L'entreprise applique cette règle élémentaire en créant des systèmes son à la consommation modérée.

Aujourd'hui, PikiP Solar Speakers est une entreprise pionnière dans l'autonomie événementielle en proposant les outils polyvalents de demain.

Pour maintenir ses innovations au fil du temps, le département R&D améliore sans relâche le rendement électronique et acoustique pour garantir une autonomie inégalée sans surdimensionnement du parc de batteries.

Avec l'obsession de proposer une expérience sonore, dynamique et détaillée, PikiP Solar Speakers conçoit des systèmes de haute qualité répondant aux exigences des professionnel.le.s de l'événementiel.

Fabrication responsable

ATELIER, R&D ET ARTISANAT FRANÇAIS
L'entreprise conçoit et fabrique ses produits en France, ses bureaux d'études et atelier sont situés à Marseille. Les artisans partenaires - serruriers, peintres - sont à moins de 50 km du centre de fabrication.

Université et Laboratoire

Les acousticiens PikiP proposent divers sujets d'études à des étudiants au sein du LABORATOIRE D'ACOUSTIQUE DE L'UNIVERSITÉ DU MAINE (LAUM) ou encore du LABORATOIRE DE MÉCANIQUE ET D'ACOUSTIQUE de Marseille (LMA). Le recrutement de stagiaires et d'employés s'organise dans le cadre de ce partenariat.

Fournisseurs spécialisés

VICTRON, BI-SOL, B&C, POWERSOFT
Par souci de fiabilité et d'avant-gardisme, l'entreprise choisit de faire appel aux leaders mondiaux de l'électronique, de l'énergie et de l'acoustique pour équiper ses produits. Ils sont européens !

DU MATÉRIEL PROFESSIONNEL AGILE POUR DES INSTALLATIONS NON RACCORDÉES AU RÉSEAU

ACOUSTIQUE

- Diffusion jusqu'à 2000 personnes
- Modules acoustiques polyvalents
- Amplification et DSP intégrés

ÉNERGIE

- Génératrice zéro émission
- Forte puissance pendant des heures
- Recharge rapide et solaire

ATTRACTIVITÉ

- Expérience client innovante
- Adapté aux appels d'offre durables
- Scénographie immersive

SOBRIÉTÉ

- Technologie basse conso. brevetée
- Bilan CO2 scénique nul
- Réduction des transports

SAVOIR-FAIRE FRANÇAIS

- Conception et fabrication à Marseille
- Artisanat local et technologie européenne
- Réseau de partenaires location par région

Répondre à tous les besoins son et énergie

AUTONOMIE TOTALE

PRODUIT DE L'ÉNERGIE

STOCKE DE L'ÉNERGIE

FOURNIT DE L'ÉNERGIE

ENCEINTES AMPLIFIÉES

TRÈS HAUT RENDEMENT

DSP OUVERT

LES SOLUTIONS

Si les Solutions PikiP ne nécessitent pas de raccordement électrique, elles se veulent également innovantes dans leurs usages et participent à la démocratisation d'événements de qualité à l'échelle raisonnée.

Nous distinguons nos Solutions des modules qui les composent. Toutes sont compatibles entre elles ou avec d'autres marques du marché, afin de s'adapter aux contraintes du site et à la jauge public.

Nos Solutions partagent toutes des caractéristiques propres à Pikip Solar Speakers :

+ Acoustique puissante, précise et dynamique
+ Autonomie énergétique
+ Outils agiles et efficace
+ Sobriété, économie de ressource

PikiP STAGE

USAGE OPTIMAL

Concert
DJing
Touring
Main Stage
Multidiffusion

EXTÉRIEUR & INTÉRIEUR

JUSQU'À 2000 PERSONNES

+ SONORISATION POLYVALENTE
Système modulaire pour différentes tailles et programmations.

+ GÉNÉRATRICE SUR BATTERIES
Autonomie totale pour le matériel.

+ AMPLIFICATEUR & DSP
Technologie brevetée d'optimisation de puissance.

+ MONTAGE SIMPLIFIÉ
Énergie DC/AC et amplificateurs regroupés en un rack.

+RECHARGE HYBRIDE
Rechargeable au solaire ou au réseau.

La solution PikiPstage associe une sonorisation de puissance et une génératrice d'énergie sur batteries. Elle est conçue pour rendre autonome une scène complète jusqu'à 2000 personnes, sans recours à un groupe électrogène thermique.

L'amplification, l'énergie et les batteries sont regroupées dans le rack AEA, spécifiquement développé pour le marché de l'événementiel. La recharge est hybride, solaire ou via le secteur.

Les modules acoustiques, du renfort de graves aux front-fill en passant par les retours artistes, contribuent à l'autonomie du système grâce à leur rendement acoustique, et sont configurables en fonction de votre jauge public.

218 W

À 102 dBA*

(configuration 2xVDS115 + 2xMT1)

< 150 W	A +
150 à 300 W	A
301 à 500 W	B
501 à 1000 W	C
1001 à 1500 W	D
>1500 W	E

ÉNERGIE ET AMPLIFICATION

Le rack AEA devient le cœur de votre événement avec les batteries, l'onduleur et les amplificateurs regroupés en une seule unité.
Notre technologie brevetée d'ALIMENTATION À DOUBLE ARCHITECTURE, présente dans l'AEA, nous permet de réduire par 10 les besoins en puissance AC des amplificateurs. Le surdimensionnement des génératrices et des tableaux électriques est révolu !

Le stockage en LiFePO4 avec des onduleurs pur sinus de VICTRON assure fiabilité et robustesse pour nos produits, avec un monitoring à distance. Dans une version **EXO ou LITE, les panneaux photovoltaïques intégrés ou déportés** permettent une extension considérable de l'autonomie.

Le rack AEA s'installe absolument partout, pour vous fournir la puissance électrique ainsi que ses 8 canaux d'amplification configurables via son DSP compatible AES3.

ACOUSTIQUE ET DIFFUSION

La diffusion sonore est assurée par nos modules acoustiques, comprenant des SUBWOOFERS, WOOFERS, FULL RANGES et TOPS, configurables en fonction de votre jauge public. La restitution sonore est dynamique, précise et sensationnelle.

Ces modules acoustiques sont conçus pour offrir une efficacité supérieure par rapport aux standards du marché, sans compromis sur la qualité d'écoute. Le poids et les dimensions sont également pris en considération pour faciliter le travail des technicien.ne.s, offrant davantage de souplesse et d'efficacité lors de l'installation.
Divers montages sont possibles pour s'adapter à tous les besoins, avec un choix parmi 24 préréglages facilement accessibles depuis le logiciel.

STRUCTURE

EXO : les enceintes VDS-115 et MT-1 viennent s'insérer dans un exo-squelette téléscopique en acier finition Epoxy. Equipé de quatre roulettes freinées et de deux panneaux photovoltaïques, l'ensemble se déploie en un instant par une seule personne.

LITE : Les modules acoustiques s'assemblent à l'aide de mâts 50mm ou de système d'accastillage rapide. Dans cette version les panneaux photovoltaïques sont déportés grâce à notre module énergie plateforme solaire.

RÉSUMÉ TECHNIQUE

AUDIENCE	Jusqu'à 2000 personnes
RÉPONSE EN FRÉQUENCE (+/-3 dB)	35-20000 Hz
PUISSANCE PROGRAMME ADMISSIBLE	De 3 kW à 12 kW
PUISSANCE AMPLIFICATION	4 ou 16 voies 700 Wrms @8 ohms
DSP	AES3 / 8 presets en façade / interface PC
PUISSANCE AC DISPONIBLE	1200 W - 2400 Wc
BATTERIES	3500 Wh LiFePO4 par AEA
SOLAIRE	800 W par structure solaire
AUTONOMIE (SANS SOLEIL)	20 h - amplificateurs seuls 8 h - amplificateurs + matériel scénique
TEMPS DE CHARGE SOLAIRE (10 À 100%)	6 h sur plateforme solaire 4 h sur réseau

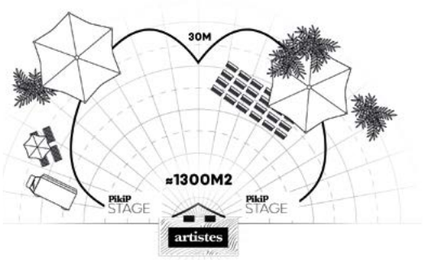

FESTIVAL LE BON AIR 2023 - Marseille
Credit photo : Annaëlle Peyre

PikiP ENERGY

USAGE OPTIMAL

Toutes
les installations

EXTÉRIEUR & INTÉRIEUR

+ GÉNÉRATRICE SUR BATTERIES
Forte puissance AC accessible partout.

+ CUMUL DES PUISSANCES
Jusqu'à 32 A triphasé disponibles.

+ CONCEPTION ÉVÉNEMENTIELLE
Format rack sur roulettes connu des technicien.ne.s.

+ RECHARGE HYBRIDE
Rechargeable au solaire ou au réseau.

+ SANS MAINTENANCE
Fiabilité des leaders Européens.

PikiPenergy est l'alternative silencieuse et écologique à l'utilisation de groupes électrogènes thermiques. Cette génératrice d'énergie est conçue pour apporter puissance et autonomie aux applications professionnelles.

Élaborée spécifiquement pour l'événementiel, toute l'électronique est regroupée dans un rack unique, transportable et installable par les technicien.ne.s.

Les batteries sont rechargeables directement sur site grâce à la plateforme solaire, ou bien sur le réseau électrique en amont. Trois niveaux de puissance et de stockage sont disponibles, associés à une fonction Power Assist pour transformer 16A du secteur en 32A mono ou triphasé.

ENERGIE

Le système intègre un convertisseur, un chargeur et un contrôleur solaire MPPT. Le convertisseur produit une onde sinusoïdale parfaite, ce qui lui permet d'alimenter les appareils les plus sensibles, ainsi que des fortes puissances d'appel telles que des convertisseurs LED, halogènes ou outils électriques.

Le stockage nouvelle génération LiFePO4, sécurisé par un BMS, fournit une source d'énergie stable et indépendante. Nous proposons trois volumes de stockage de 2400 Wh, 4800 Wh et 7000 Wh rechargeables directement sur site grâce à la plateforme solaire, ou bien sur le réseau électrique en amont.

Le système est pilotable à distance en 4G pour une supervision détaillée via un portail web. De plus, un écran connectable sur smartphone affiche les données solaires, de la batterie, de la consommation, de l'autonomie et des alarmes.

FONCTIONNALITÉ

Nous proposons trois niveaux de puissance AC nominale, soit 1200 W, 3000 W et 6000 W, pouvant être interconnectés pour cumuler les puissances ou créer un réseau triphasé.

Avec les fonctions ESS (Energy Storage System) et UPS (Uninterruptible Power Supply), le système est capable d'alterner automatiquement les connexions au réseau électrique :

- Soit pour injecter (vendre) de l'électricité lorsque la production solaire est excédentaire et que les batteries sont pleines.

- Soit pour soutirer (acheter) de l'électricité lorsque le niveau des batteries est bas ou que la demande en puissance dépasse ses capacités.

- Soit pour commuter instantanément sur batterie en cas de coupure de secteur. Ce transfert est si rapide (<20 ms) que le fonctionnement des équipements électroniques n'en sera pas perturbé.

La fonction Power Assist évite la surcharge d'une source secteur limitée en complétant la puissance depuis les batteries. Elle permet ainsi de reproduire une capacité de 32 A à partir d'une source de 16 A !

Les composants utilisés proviennent des leaders européens de l'énergie, offrant un niveau de fiabilité élevé. Le système est protégé contre les courts-circuits et la surchauffe, que ce soit en cas de surcharge ou de température ambiante élevée. De plus, il est équipé d'une détection des défaillances d'isolation DC (solaire) et des défauts de Terre ou de Neutre - Régime TNS.

STRUCTURE

Toute l'électronique est regroupée dans un rack 19 monté sur «Silent Bloc», équipé de roulettes freinées, d'une porte coulissante avec fermoir, de poignées encastrées et de grilles d'aération.

Nous collaborons avec le leader européen des Flight Cases pour garantir la meilleure longévité structurelle.

La Plateforme Solaire est constituée d'une structure lestée en aluminium pré-montée. Elle peut être rapidement installée sur tout type de sol. L'assemblage des panneaux solaires se fait sans outillage grâce à des écrous et des vis à «oreilles».

RÉSUMÉ TECHNIQUE

	SE 1200	SE 3000	SE 6000
PUISSANCE NOMINALE	1200 W	3000 W	6000 W
PUISSANCE CRETE	2400 Wc	5500 Wc	9000 Wc
BATTERIES	2400 Wh	4800 Wh	7000 Wh
SOLAIRE	800 Wc par plateforme solaire		
FONCTIONALITE	Triphasé / ESS / UPS / Power Assist		
CONNECTEUR	PC16 P17 32A MONO (2P+T) P17 32A TETRA (3P+N+T)		
AUTONOMIE (SANS SOLEIL) À 500W	5 h	10 h	14 h
AUTONOMIE (SANS SOLEIL) À 2000W	X	2,5 h	3,5 h
TEMPS DE CHARGE SOLAIRE (10 À 100%)*	2 h	4 h	6 h
TEMPS DE CHARGE RESEAU 16A (10 À 100%)	4 h	2 h	3 h

*Avec 2 plateformes solaires

FONCTIONNE AVEC :

+ Amplificateurs 4x1500 W d'autres marques
+ Tireuses pro double bec
+ Lumières asservies plein feu
+ Étuve traiteur
+ Éclairage site
+ Vidéoprojecteur et écran gonflable

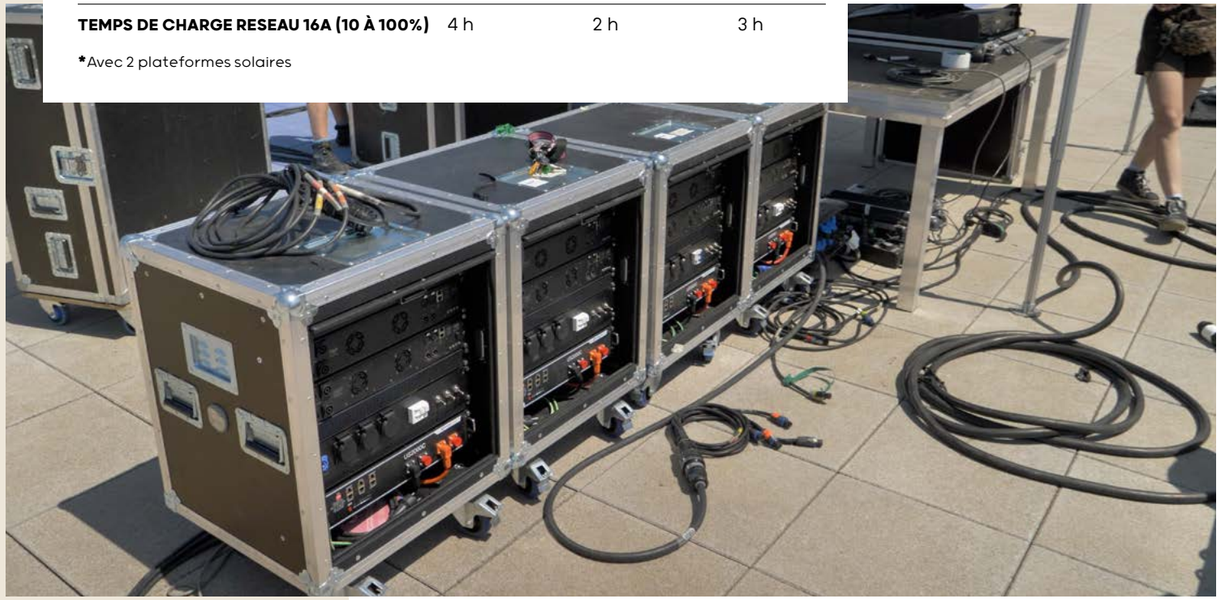

Pikip BOOTH

USAGE OPTIMAL

DJing
Scène Off
Pop Up
...

EXTÉRIEUR

JUSQU'À 500 PERSONNES

+ TOUT EN UN
Photovoltaïque, stockage, énergie, amplification et diffusion.

+ INSTALLATION RAPIDE
Montage en 5 minutes chrono.

+ DJ BOOTH AVEC RETOUR
Large plateau de régie artiste.

+ MOBILE
Animez plusieurs zones sur un même événement.

+ PLUG'N'PLAY
Aucun cablage pour l'alimentation.

La solution Pikip-Booth est une véritable scène DJ sur roues, prête à être installée et totalement autonome en énergie. Elle réunit l'ensemble des savoir-faire de l'entreprise : énergie, acoustique et agilité.

Redoutable d'efficacité sur le terrain, son alimentation solaire et ses batteries assurent un apport en électricité jour et nuit.

La façade de diffusion est composée de nos enceintes basse consommation, assurant une autonomie maximale avec une reproduction sensationnelle et équilibrée.

115 W

À 102 dBA*

< 150 W	A +
150 à 300 W	A
301 à 500 W	B
501 à 1000 W	C
1001 à 1500 W	D
>1500 W	E

ÉNERGIE ET AMPLIFICATION

Cette solution fonctionne en îlot : la production, le stockage et la consommation d'énergie (amplificateurs et onduleur) sont intégrés dans l'objet.

Le dimensionnement du panneau photovoltaïque, des batteries plomb gel retraité et de l'onduleur VICTRON pur sinus, assurent une autonomie totale sans aucun branchement.

Pour répondre aux exigences des professionnels de l'audio, nous avons opté pour des composants POWERSOFT avec sa Green Audio Power Technology.

Avec notre savoir-faire et notre technologie brevetée d'ALIMENTATION À DOUBLE ARCHITECTURE, nous proposons des architectures d'amplification à haute efficacité énergétique.

ACOUSTIQUE ET DIFFUSION

La façade de diffusion est composée de nos enceintes basse consommation assurant une autonomie maximale avec une reproduction sensationnelle et équilibrée.

Le module VDS215, double woofer hybride, répondra aux demandes des plus gourmand.es. par sa descente et son rendement. Cette enceinte à basses fréquences étendues est aujourd'hui parmi les plus efficaces du marché. Couplé au module MT1 [A+ : 97 W à 102 dBA*], l'ensemble propose une acoustique dynamique, précise et homogène en directivité.

Un retour réglable est intégré au booth et deux sorties amplifiées sont disponibles pour brancher des enceintes supplémentaires en 8 ohm.

Nous proposons 4 presets définis selon différents profils d'écoute.

STRUCTURE

Son exosquelette accueille chaque élément et facilite la prise en main et l'utilisation du système. Il est conçu pour éviter les interférences vibratoires des graves sur les autres éléments.

Grâce à ses roues et sa barre de traction, une seule personne suffit à déplacer le système sur tous les terrains. Le plateau de travail et les stands permettent de disposer d'une régie DJ complète, d'une console multipistes, d'ordinateurs, etc. Enfin, un compartiment technique sécurisé par une clé assure l'allumage et permet le rangement.

RÉSUMÉ TECHNIQUE

AUDIENCE	Jusqu'à 500 personnes
RÉPONSE EN FRÉQUENCE (+/-3 dB)	40-20000 Hz
PUISSANCE PROGRAMME ADMISSIBLE	façade 2540 W / retour 330 W
PUISSANCE AMPLIFICATION	700 Wrms + 3x350 Wrms @8 ohms
DSP	4 presets en façade
PUISSANCE AC DISPONIBLE	375 W - 700 Wc
BATTERIES	2160 Wh Plomb-gel retraité
SOLAIRE	325 Wc
AUTONOMIE (SANS SOLEIL)	45 h - amplificateurs seuls 10 h - amplificateurs + matériel DJ
TEMPS DE CHARGE SOLAIRE (10 À 100%)	6 h sur plateforme solaire 4 h sur réseau

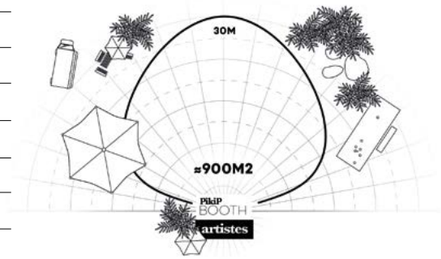

MAKE IT DEEP - Pantin
Credit photo @LeViet

PikiP VELOMA

USAGE OPTIMAL

Concert Itinerant
Pop Up
Prise de parole
Déambulation
Parade

EXTÉRIEUR

JUSQU'À 300 PERSONNES

Partenaires : VELOMA.ORG développe des moyens cyclo-logistiques visant l'autonomie des déplacements.

+ SONORISATION MOBILE
Une scène autonome tractée à vélo !

+ GÉNÉRATRICE DE COURANT
De l'énergie partout, même en déplacement.

+ PANNEAUX SOLAIRES
Extension de l'autonomie.

+ REMORQUE MOTORISÉE
Assistance, contrôleur et freinage à inertie.

+ LARGEUR INFÉRIEURE À 1 M
Pour circuler sur les pistes cyclables.

La solution pour des déambulations sonores en mobilité douce. La remorque PikiPveloma offre une diffusion professionnelle en mouvement ! Profitez d'une génératrice d'énergie partout, en route et sur site.

PikiPveloma est conçue pour faciliter l'accès à la culture en milieu urbain et soutenir le spectacle vivant de manière durable. Elle est le résultat d'un partenariat avec Veloma.org, spécialiste de la cyclo-logistique.

Elle est constituée d'une remorque, d'une colonne de diffusion VDS115 & MT1 et d'un rack AEA (Amplification - Énergie - Autonomie) apportant l'énergie au moteur et au matériel scénique.

218 W

À 102 dBA*

< 150 W	A +
150 à 300 W	A
301 à 500 W	B
501 à 1000 W	C
1001 à 1500 W	D
>1500 W	E

ÉNERGIE ET AMPLIFICATION

Équipé d'un onduleur VICTRON et d'un stockage LiFePO4, le module AEA assure l'apport en énergie pour la diffusion, l'assistance électrique et l'alimentation AC de tous les accessoires. Deux panneaux photovoltaïques intégrés à la remorque permettent une extension de l'autonomie et la possibilité de la recharger sans apport d'énergie externe.

Notre technologie brevetée d'ALIMENTATION À DOUBLE ARCHITECTURE présente dans l'AEA nous permet de réduire de 10 fois les besoins en puissance AC des amplificateurs, réduisant ainsi considérablement la taille des batteries et des onduleurs.

Les technologies choisies assurent la fiabilité et la robustesse, nécessaires aux contraintes extrêmes des déambulations.

ACOUSTIQUE ET DIFFUSION

La façade de diffusion est composée de nos modules basse consommation VDS115 et MT1, regroupés dans une colonne offrant une acoustique puissante, dynamique et précise.

Les couplages et le traitement du signal, optimisés par nos ingénieurs, garantissent une homogénéité en directivité et une écoute équilibrée, même en déambulation !

Nous proposons 4 presets définis selon différents profils d'écoute.

STRUCTURE

La remorque en acier inoxydable est le résultat d'une expérimentation avec les coursiers de Paris. Équipée d'une troisième roue directionnelle et motorisée, elle est facilement tractable en vélo sans aucun effort. L'assistance est automatisée grâce à un capteur de pression.

Pour la sécurité, la remorque dispose d'un freinage à inertie et d'un frein moteur, ainsi qu'un frein manuel de stationnement.

La colonne de diffusion et le rack AEA sont emboîtés et fixés sur la remorque.

RÉSUMÉ TECHNIQUE

AUDIENCE	Jusqu'à 300 personnes
RÉPONSE EN FRÉQUENCE (+/-3 dB)	45-20000 Hz
PUISSANCE PROGRAMME ADMISSIBLE	1540 W
PUISSANCE AMPLIFICATION	2x700 Wrms ou 4x700 Wrms @8 ohms
DSP	AES3 / 8 presets en façade / interface PC
PUISSANCE AC DISPONIBLE	1200 W - 2400 Wc
BATTERIES	2400 Wh LiFePO4
SOLAIRE	2x100 Wc
AUTONOMIE (SANS SOLEIL)	45 h - amplificateurs seuls 10 h - amplificateur + matériel DJ 50 km & 6 h de parade sonore
TEMPS DE CHARGE SOLAIRE (10 À 100 %)	12 h sur plateforme solaire 4 h sur réseau

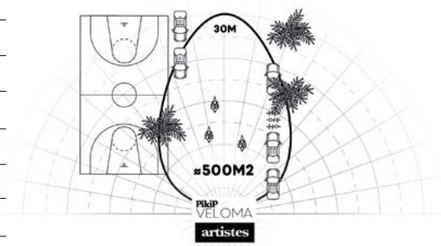

PARADE BACK MARKET - Bordeaux

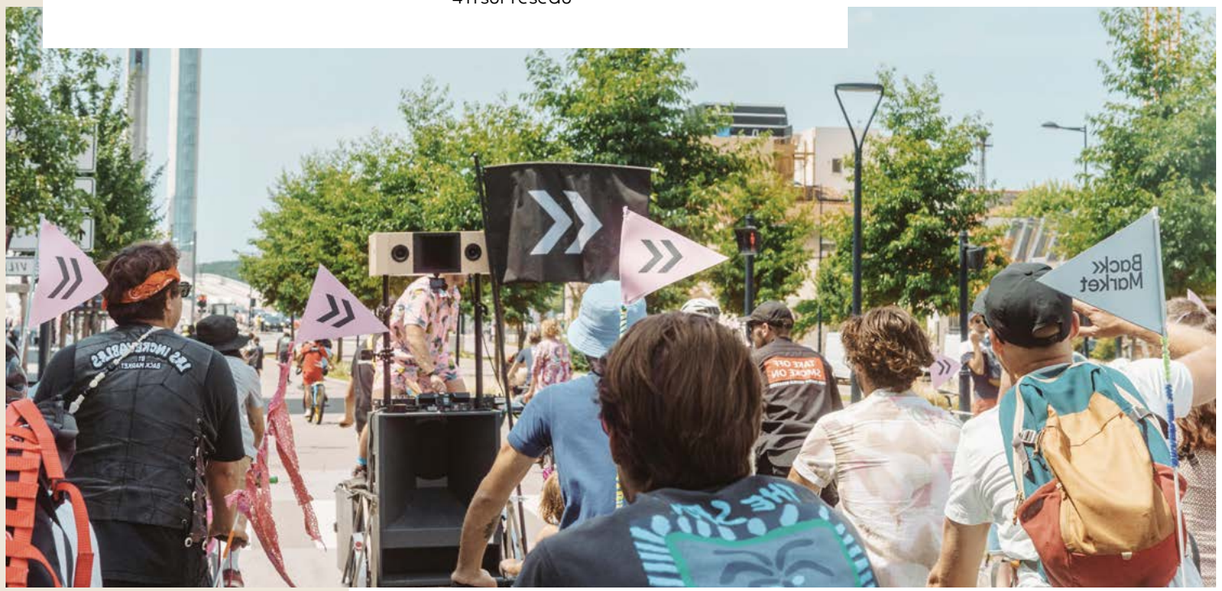

Atteindre la liberté énergétique dans l'événementiel

AUTONOMIE TOTALE

PRODUIT DE L'ÉNERGIE

STOCKE DE L'ÉNERGIE

FOURNIT DE L'ÉNERGIE

DSP OUVERT

MODULES ÉNERGIES

La présence d'un réseau électrique fonctionnel n'est pas toujours aussi évidente qu'il n'y paraît. Les demandes de raccordement ou bien la mise en place de groupe électrogène peut être un frein à la mise en place de projets.

L'équipe est fière de vous proposer son interprétation moderne de la liberté et de l'indépendance énergétique grâce à des modules configurables selon vos besoins.

AEA

+ GÉNÉRATRICE SUR BATTERIES
Autonomie totale pour le matériel.

+ AMPLIFICATEURS & DSP
Technologie brevetée d'optimisation de puissance.

+ MONTAGE SIMPLIFIÉ
Énergie DC/AC et amplificateurs regroupés en un rack.

+ RECHARGE HYBRIDE
Rechargeable au solaire ou au réseau.

+ COMPATIBLE AVEC LES STANDARDS
DSP configurable pour les enceintes du marché.

AUTONOMIE TOTALE | **STOCKE DE L'ÉNERGIE** | **FOURNIT DE L'ÉNERGIE** | **DSP OUVERT**

L'AEA est une génératrice d'énergie intégrant des amplificateurs qui utilisent notre technologie brevetée d'ALIMENTATION À DOUBLE ARCHITECTURE. Elle est équipée d'un onduleur VICTRON et d'un stockage LiFePO4 sécurisé pour alimenter tous les équipements.

Nos amplificateurs sont conçus selon une typologie de classe D, ce qui assure une forte densité de puissance avec des rendements très élevés et une réutilisation de la puissance réactive renvoyée par le haut-parleur. Ils sont compatibles avec AES3 pour simplifier la gestion du câblage et réduire le nombre de conversions.
Nous fournissons des reproductions des configurations DSP et des presets des fabricants pour amplifier les enceintes passives du marché.

Sa structure permet une mise en place efficace et une optimisation de la logistique, sans nécessité de raccordement électrique. **Toute l'électronique est regroupée dans un rack standard 19'' sur «Silent Bloc».**

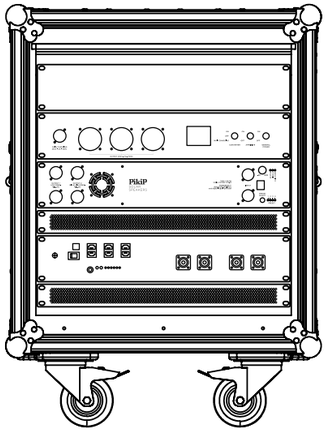

VERSION 4 VOIES
4x700Wrms @4ohms

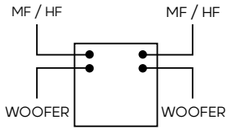

FULL STEREO

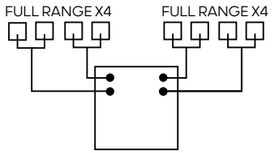

MULTIDIFFUSION XL

VERSION 8 VOIES
8x700Wrms @8ohms

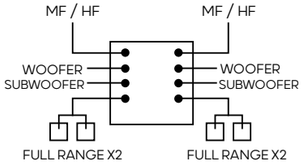

STEREO + SUBWOOFER + RETOUR ARTISTE

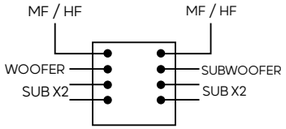

STEREO + EXTRA SUB (OU CARDOÏDE)

AEA

RÉSUMÉ TECHNIQUE

AMPLIFICATEURS	Class D / 4 ou 8 canaux / 700 Wrms @ 8 ohm par canal
DSP	AES3 / 8 presets en façade / interface PC
PUISSANCE AC DISPONIBLE	1200 W - 2400 W
BATTERIES	3500 Wh LiFePO4
TEMPS DE CHARGE (10 À 100%)	6h sur plateforme solaire 4h sur réseau
CONNECTEURS	2 entrées XLR / 1 sorties SPEAKON par canal 3 PC output type Shuko 1 POWERCON AC in / 1 POWERTWIST DC in
STRUCTURE	Rack anti chocs 10U ouverture SLIDING

COMPATIBILITÉ

Module Plateforme Solaire
Module VDS215
Module VDS115
Module MT1
Module Wedge
Module subwoofer VTL118
Module VCX12

Toute enceintes du marché
Tout appareil électrique

STATION ÉNERGIE (SE)

+ GÉNÉRATRICE SUR BATTERIES
Forte puissance AC accessible partout.

+ CUMUL DES PUISSANCES
Jusqu'à 32A triphasé disponible.

+ RECHARGE HYBRIDE
Rechargeable au solaire ou réseau.

+ SANS MAINTENANCE
Fiabilité des leaders Européen.

AUTONOMIE TOTALE

STOCKE DE L'ÉNERGIE

FOURNIT DE L'ÉNERGIE

Notre station énergie est une alternative silencieuse et écologique à l'utilisation des groupes électrogènes thermiques.
Spécialement conçue pour l'événementiel et les opérations itinérantes, notre station énergie permet un déploiement technique simplifié, sans passage de câble ou commission de sécurité.

Cette station énergie équipée d'onduleur VICTRON et de stockage LiFePO4 à haute densité énergétique, **est capable d'alimenter des équipements de forte puissance des heures durant sans aucune fumée, vibration ou bruit.**

COMPATIBILITÉ

TOUT appareil électrique

TOUT amplificateur du marché

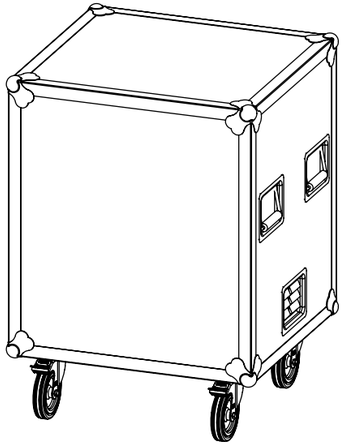

RÉSUMÉ TECHNIQUE

	SE 1200	SE 3000	SE 6000
PUISSANCE NOMINALE	1200 W	3000 W	6000 W
PUISSANCE CRETE	2400 Wc	5500 Wc	9000 Wc
BATTERIES	2400 Wh	4800 Wh	7000 Wh
FONCTIONALITE	Triphasé / ESS / UPS / Power Assist		
CONNECTEUR	PC16 / P17 32A MONO / P17 32A TETRA		
AUTONOMIE (SANS SOLEIL) À 1000W	2,5 h	5 h	7 h
TEMPS DE CHARGE RESEAU 16A (10 À 100 %)	4 h	2 h	3 h
SUPERVISION	Ecran LCD / Smartphone (bluetooth) Portail web (4G) / Alarme sonore		

PLATEFORME SOLAIRE

+ EXTENSION DE L'AUTONOMIE
Recharge solaire lors de l'utilisation.

+ INSTALLATION RAPIDE
Système pré-monté.

+ STABLE ET ROBUSTE
Système de lestage dans bac aluminium.

PRODUIT DE L'ÉNERGIE

La plateforme solaire permet au SE, à l'AEA, ou encore à notre solution PikiPstage de profiter d'une extension d'autonomie grâce à l'énergie photovoltaïque.

Elle offre la possibilité de recharger nos produits partout, sans dépendance énergétique extérieure.

La plateforme solaire s'adapte aux contraintes logistiques de l'événementiel grâce à sa structure allégée et pré-montée. Pour des installations permanentes, nous pouvons vous accompagner et fournir le matériel adapté.

COMPATIBILITÉ

Module AEA
Solution Booth
Solution Stage EXO
Solution Stage LITE
Module SE

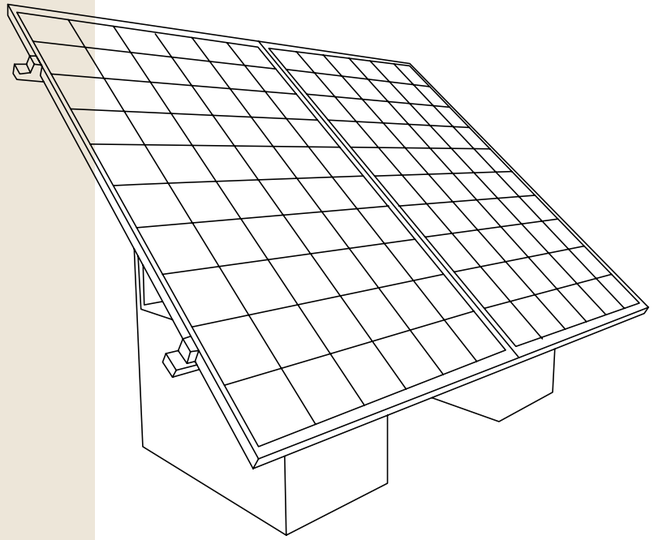

RÉSUMÉ TECHNIQUE

PUISSANCE	2 modules de 400 Wc
TENSION ASSOCIÉE	48 V
STRUCTURE	Bac lesté (sable, gravier ect…) et rail en acier galvanisé
DIMENSION	2000 x 1200 x 1000 (lxpxh) mm pour 2 modules
POIDS	50 kg

Améliorer le rendement sans compromis sur l'écoute

PAVILLON EXPONENTIEL

WOOFER BANDE ETENDUE

TRÉS HAUT RENDEMENT

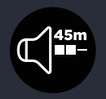

MOYENNE PORTÉE

COAXIALE

LARGE BANDE

DIRECTIVITÉ CONSTANTE

MODULES ACOUSTIQUES

Les pavillons sont présents partout dans la nature : c'est le principe d'amplification naturelle par excellence et le plus efficace. L'utilisation de pavillons sur nos systèmes est l'approche la plus intuitive et évidente que nous puissions adopter.

Tout en préservant une écoute sensationnelle, dynamique et précise, nos modules sont conçus pour être moins énergivores que les standards du marché.

Polyvalents, ils s'adapteront à toutes les installations autonomes ou peu gourmandes en énergie.

Pour garantir la meilleure qualité et fiabilité, tous les composants proviennent des leaders européens de l'acoustique. L'ébénisterie et les finitions sont réalisées en France, dans notre atelier.

VDS215

COMPATIBILITÉ

Module AEA
Module VCX12
Module MT1
Solution Booth

97 W

À 102 dBA*

< 150 W	A +
150 à 300 W	A
301 à 500 W	B
501 à 1000 W	C
1001 à 1500 W	D
>1500 W	E

+ COUPLAGE DOUBLE 15''
Fort niveau dans le bas avec haut rendement.

+ DESCENTE RÉELLE À 40 Hz
Bass Reflex à faible vitesse particulaire.

+ BANDE ÉTENDUE
Monte jusqu'à 800Hz.

+ PAVILLON EXPONENTIEL
Kick et medium dynamiques et précis.

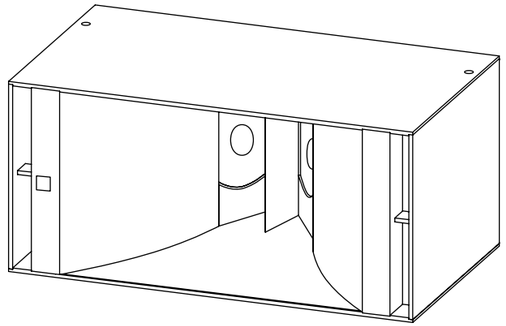

PAVILLON EXPONENTIEL

WOOFER BANDE ÉTENDUE

TRÈS HAUT RENDEMENT

MOYENNE PORTÉE

C'est un hommage à la Voix du Théâtre - VOTT A7. La Voix du Soleil est un Double Woofer hybride à bande étendue offrant une pression impressionnante dans le bas du spectre avec punch et dynamique dans le médium.

Concentrant l'essentiel de nos travaux en R&D acoustique, le rendement réel de notre VDS215 reste inégalé [A+ : 97 W à 102 dBA*]. Sa typologie hybride est composée d'un résonateur d'Helmholtz à faible vitesse particulaire pour réduire les turbulences et la distorsion sur l'évent. Un pavillon court exponentiel en charge avant couple les deux haut-parleurs, offrant des bas médiums d'une grande précision.

RÉSUMÉ TECHNIQUE

TYPE	Double Woofer charge Pavillon / Bass Reflex Profilé
RÉPONSE	40 - 800 Hz (+/-3 dB)
PUISSANCE	2000 W puissance nominale +3 dB
SENSIBILTÉ	107 dB à 1 W, 1 m
NIVEAU SPL MAX	138 dB à puissance nominale +3 dB
IMPÉDANCE	4 ohm
HP	double 15'' neodyme
CONSTRUCTION	CP bouleau 15 mm renforcé / enrobage mat texturé
DIMENSIONS	1500x850x700 mm (lxpxh)
POIDS	70 kg
ACCESSOIRES	2x Speakon 4 points / 2x embases mat M20 / pieds / poignées encastrées / grille / skate roulettes

VDS115

COMPATIBILITÉ

Module AEA
Module VCX12
Module MT1
Modules VTL118
Solution Booth

200 W

À 102 dBA*

< 150 W	A +
150 à 300 W	A
301 à 500 W	B
501 à 1000 W	C
1001 à 1500 W	D
>1500 W	E

+ PAVILLON EXPONENTIEL
Kicks et mediums dynamiques et précis.

+ DESCENTE RÉELLE À 45 Hz
Event profilé à faible vitesse particulaire.

+ BANDE ÉTENDUE
Monte jusqu'à 800Hz.

+ CONCEPTION TOURING
Poignées, systèmes d'accroches, embases de mats, skate roulettes.

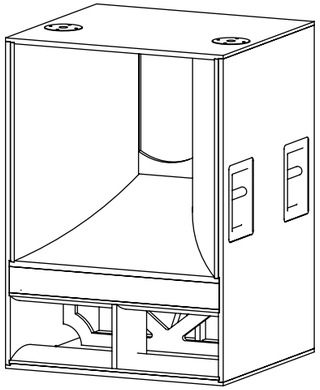

PAVILLON EXPONENTIEL

WOOFER BANDE ÉTENDUE

TRÈS HAUT RENDEMENT

MOYENNE PORTÉE

La VDS115 est la version touring de la VDS215. Plus légère et maniable, la VDS115 offre un rendement très élevé [A : 200 W à 102 dBA*] et fournit une réponse incroyablement dynamique dans le médium avec une descente linéaire jusqu'à 45 Hz.

Sa typologie hybride est composée d'un pavillon exponentiel court en charge avant et d'un résonateur d'Helmholtz à faible vitesse particulaire pour réduire les distorsions sur l'évent. Idéale pour des installations mobiles et les tournées, la VDS115 assure à elle seule la reproduction du grave et des médiums dans une caisse de 42 kg. Un skate sur roulettes freinées est disponible pour faciliter la mise en place.

RÉSUMÉ TECHNIQUE

TYPE	Woofer charge Pavillon / Bass Reflex profilé
RÉPONSE	45 - 800 Hz (+/-3 dB)
PUISSANCE	1000 W puissance nominale +3 dB
SENSIBILTÉ	104 dB à 1 W, 1 m
NIVEAU SPL MAX	133 dB à puissance nominale +3 dB
IMPÉDANCE	8 ohm
HP	15'' neodyme
CONSTRUCTION	CP bouleau 15 mm renforcé / enrobage mat texturé
DIMENSIONS	680x610x950 mm (lxpxh)
POIDS	42 kg
ACCESSOIRES	2x Speakon 4 points / 2x embases mat M20 / pieds / poignées encastrées / grille / skate roulettes

MT1

+ INTELLIGIBILITÉ ET FAIBLE DISTORSION
Ecoute fidèle et chaleureuse.

+ PAVILLON À DIRECTIVITÉ CONSTANTE
Ouverture à 60° homogène.

+ DESCENTE À 500 Hz
Bobine en 4'' et dome titane.

+ CONCEPTION TOURING
Poignées, système d'accroche, embases de mats.

COMPATIBILITÉ

Module AEA
Module VDS215
Module VDS115
Solution Stage
Solution Booth

18 w

À 102 dBA*

< 150 W	A +
150 à 300 W	A
301 à 500 W	B
501 à 1000 W	C
1001 à 1500 W	D
>1500 W	E

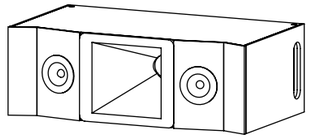

PAVILLON EXPONENTIEL

DIRECTIVITÉ CONSTANTE

MOYENNE PORTÉE

MT-1, c'est notre enceinte de hauts médiums et d'aigus : détaillée et précise, elle reproduit fidèlement chaque nuance du message original.

Sa conception et son filtrage permettent une descente jusqu'à 500Hz avec un minimum de distorsion même à fort niveau.

Avec ses 14kg, poignées et embases mât 35 mm, ce modèle s'adapte sur toutes installations qu'elles soient mobiles ou statiques.

RÉSUMÉ TECHNIQUE

TYPE	Mid-Top Pavillon et Tweeter
RÉPONSE	500 - 20 000 Hz (+/-3 dB)
PUISSANCE	540 W puissance nominale +3 dB
SENSIBILTÉ	109 dB à 1 W, 1 m
NIVEAU SPL MAX	138 dB à puissance nominale +3 dB
DISPERSION	60° x 40° (H° x V @-6 dB depuis l'axe)
IMPÉDANCE	8 ohm
HP	2'' moteur de compression + 2 x tweeter 1,25''
CONSTRUCTION	CP bouleau 15 mm renforcé / vernis marin satiné
DIMENSIONS	680x370x230 mm (lxpxh))
POIDS	14 kg
ACCESSOIRES	2 embase mat / poignées taillées Filetage M6 pour accroche rigging

VCX12

+ UTILISATION POLYVALENTE
Retour bain de pied, rappel, diffusion principale.

+ ENCEINTE LARGE BANDE
HP électrodynamique 12'' + moteur de compression 2'' .

+ SYSTÈME COAXIAL
Source unique : cohérence et linéarité acoustique.

+ CONCEPTION TOURING
Léger, résistant, facile à manipuler.

COMPATIBILITÉ

Module AEA
Module VDS215
Module VDS115
Module VTL118
Solution Stage
Solution Booth

73 w

À 102 dBA*

< 150 W	A +
150 à 300 W	A
301 à 500 W	B
501 à 1000 W	C
1001 à 1500 W	D
>1500 W	E

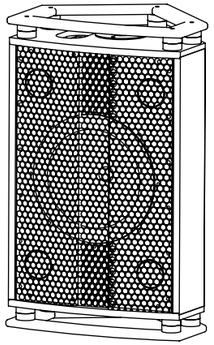

COAXIALE

LARGE BANDE

DIRECTIVITÉ CONSTANTE

COURTE PORTÉE

Ce système coaxial passif s'adapte à tous les amplificateurs du marché et ne nécessite qu'un canal. Il garde pour autant cette particularité commune à tous nos produits : son rendement, pour utiliser le moins d'énergie possible.

Sa conception permet une utilisation sur mât ou en bain de pieds 30° et 45° d'inclinaison.

Avec sa structure renforcée en contreplaqué de bouleau + okoumé et ses larges poignées périphériques, ce module est léger et facile à manipuler.

RÉSUMÉ TECHNIQUE

TYPE	Coaxial bass reflex
RÉPONSE	65 - 18 000 Hz (+/-3 dB)
PUISSANCE	700 W + 320 W puissance nominale +3 dB
SENSIBILTÉ	100 dB à 1 W, 1 m
NIVEAU SPL MAX	127 dB à puissance nominale +3 dB
DISPERSION	80° x 80° (H° x V @-6 db depuis l'axe)
IMPÉDANCE	8 ohm
HP	woofer 12'' + moteur de comprssion 2''
CONSTRUCTION	CP okoumé 15 mm renforcé / enrobage mat texturé
DIMENSIONS	680x370x390 mm (lxpxh))
POIDS	14 kg
ACCESSOIRES	embase mat / poignées taillée Filetage M6 pour accroche rigging

VTL118

+ SUBWOOFER À HAUT RENDEMENT
Charge hybride bass-reflex résonateur quart d'onde.

+ LARGE ÉVENT PROFILÉ
Maintien de l'efficacité à fort niveau

+ CONCEPTION TOURING
Transport facilité

+ PSEUDO-OMNIDIRECTIONNEL
Facilite les montages cardioïdes

PAVILLON EXPONENTIEL

LARGE BANDE

MOYENNE PORTÉE

Les basses sont cruciales, tant pour l'écoute que pour les besoins en puissance. **Sa typologie hybride (Vented Transmission Line) offre le meilleur en termes d'efficacité énergétique, tout en proposant une restitution du grave rapide et profonde**. Associée à notre technologie d'évent profilé qui élimine les distorsions à fort niveau, l'écoute reste impactante et peu énergivore [A+ : 11 3W à 102 dBA*].

Avec ses 48 kg, poignées et embases mât 35 mm, ce modèle peut être utilisé en renfort de grave sur toutes les installations. Le VTL118 est conçu en pseudo-omnidirectionnels afin de faciliter le montage cardioïde gradient.

COMPATIBILITÉ

Module AEA
Module VDS215
Module VDS115
Module VCX12
Solution Stage
Solution Booth

113 w
À 102 dBA*

< 150 W	A +
150 à 300 W	A
301 à 500 W	B
501 à 1000 W	C
1001 à 1500 W	D
>1500 W	E

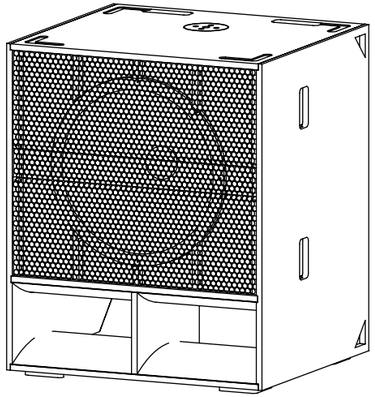

RÉSUMÉ TECHNIQUE

TYPE	Subwoofer hybride quart d'onde / Event Profilé
RÉPONSE	35-150 Hz (+/-3 dB)
PUISSANCE	1200 W puissance nominale +3 dB
SENSIBILTÉ	105 dB à 1 W, 1 m
NIVEAU SPL MAX	134 dB à puissance nominale +3 dB
IMPÉDANCE	8 ohm
HP	18'' moteur néodyme
CONSTRUCTION	CP bouleau 15 mm renforcé / enrobage mat texturé
DIMENSIONS	800x610x680 mm (lxpxh))
POIDS	48 kg

Les enjeux de l'efficacité acoustique pour l'élaboration d'un événement

La sobriété énergétique est la diminution des consommations d'énergie par des changements de modes de vie et des transformations sociales. **Elle implique donc, entre autres, d'améliorer le rendement des systèmes électriques de notre quotidien et de nos moments de plaisir.**

Avec l'augmentation de la puissance d'amplification disponible, l'industrie électro-acoustique s'est progressivement détournée de cette fin. Chez PIKIP SOLAR SPEAKERS nous prenons le chemin inverse.

Partant du constat qu'aucune métrique n'existait pour quantifier la consommation d'une enceinte, PikiP a développé l'étiquette EFFICACITÉ ACOUSTIQUE qui permet en un coup d'œil de connaître sa classe énergétique. La quantité utilisée est le Watt pour un niveau sonore équivalent 102 dBA*.

Plus la valeur est faible, plus le système est efficace, et donc sobre !

ETIQUETTE EFFICACITÉ ACOUSTIQUE

***La valeur donnée représente la puissance électrique consommée par l'enceinte pour reproduire sur sa bande de fréquence un niveau sonore équivalent de 102 dBA avec un bruit rose. Pour le calcul l'enceinte est considérée comme faisant partie d'un système équalisé ayant une réponse en fréquence absolument plate de 20 Hz à 20 kHz. Cela signifie que l'enceinte ne génère pas 102 dBA sur sa bande de fréquence, mais une fraction proportionnelle à sa largeur de bande : plus la bande est large, plus la pression à générer est importante. Pour permettre la comparaison, la réponse en fréquence de l'enceinte est linéarisée.

La méthode de calcul est linéaire et ne prend pas en compte les différents phénomènes de compression de puissance. Le calcul est détaillé dans l'article Quantifying Loudspeakers' Power Consumption, paru dans le Journal of the AES (July/August 2022, Vol 70 no 7/8).

LOCATION

RETROUVEZ NOTRE MATÉRIEL PARTOUT EN FRANCE CHEZ NOS PARTENAIRES AGRÉÉS PIKIP

LIVRAISON - INSTALLATION - SUIVI
PRESTATIONS SUR MESURE
RÉGIE DJ & MATÉRIEL COMPLÉMENTAIRE

BRETAGNE
EVENTERRA
www.eveneterra.com

ILE DE FRANCE
MX EVENEMENT
www.mxevenement.com

CENTRE VAL DE LOIRE
NOVOLIVE
www.novolive.fr

NOUVELLE AQUITAINE
YEARNING MUSIC
www.yearningmusic.eu

RÉGION SUD
PIKIP MARSEILLE
www.pikip-solarspeakers.com

Nos références

DISTRIBUTION

RETROUVEZ NOTRE MATÉRIEL À LA VENTE

EUROPE
FRANCE
PIKIP SOLAR SPEAKERS
www.pikip-solarspeakers.com

ASIE
HONGKONG
DAIFU
www.daifu.asia

AUSTRALIE
AUSTRALIE
WILD LIVE
www.wild-live.au

EUROPE DE L'EST
SLOVAQUIE
SUPA WORKS
www.solarspeakers.sk

Nos partenaires

NOTES

NOTES
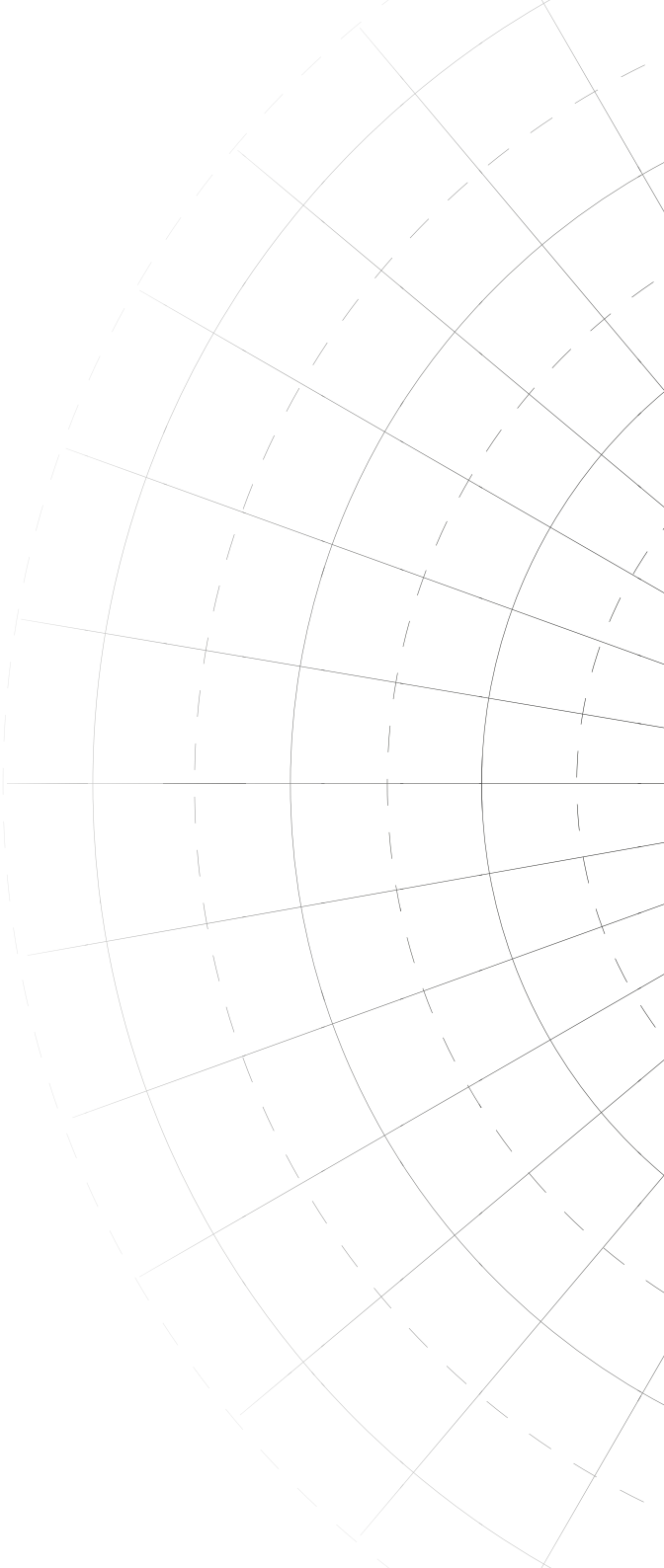
QUALITÉ ACOUSTIQUE.
INDÉPENDANCE ÉNERGÉTIQUE.